Gurley　モデル 9710

モジュール（キット）型インクレメンタルエンコーダ

動作タイプ：

ロータリ

最適応用分野

保護付き産業用途

出力信号

インクレメンタル

＊最高分解能

1.5　角度秒
＊外部エレクトロニクスにて

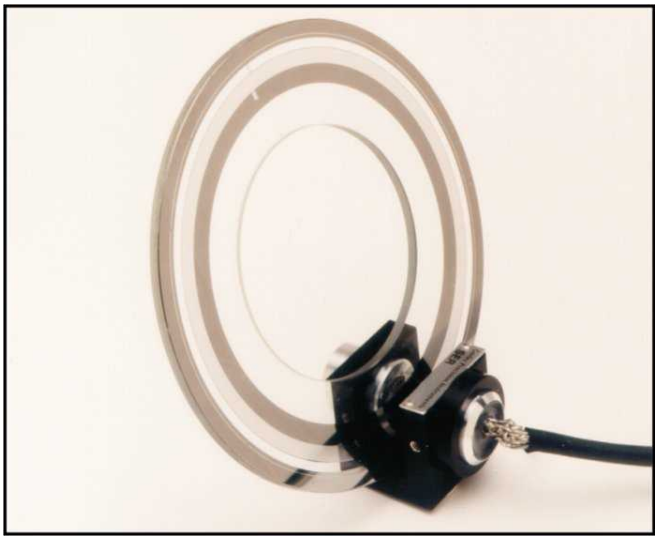

◇沢山のディスクサイズ　　◇真空仕様オプションあり
◇非接触動作で摩擦無し

モデル 9710 は、用途の広いロータリーインクリメンタルエンコーダーです。
そのモジュール構造は摩擦のない操作を提供し、ディスクサイズの幅広い選択は設計エンジニアに大きな柔軟性を与えます。

オプションの HR2B または HR2C インターポレータと一緒に使用すると、その光学分解能を電子的に高め、4 分割矩形波と RS422 差動ラインドライバーからのインデックス（原点信号）が出力されます。

モジュラーエンコーダーでのアブソリュートデータについては、9710VA（回転および線形）または 7700（コンパクトなパッケージ、ロータリ）データシートをご参照ください。

ingenuity@work

ISO
9001
Certified

テクノロジーリンク株式会社
TECHNOLOGYLINK,LTD.
〒171-0022 東京都豊島区南池袋 3-18-35
OK ビル 2 階
Tel: 03-5924-6750　Fax:03-5924-6751
E-mail: sales@technology-l.com
URL: http://www.technology-link.jp

GPI

電気的仕様	
入力電源	VCC: +5VDC 0.25 VDC@ 10 mA ILED: +20mA 安定化 DC 電流源
光源	スクリーンされた遠赤外 LED; 定格寿命 > 100,000 hours
出力信号	高出力差動サイン、コサイン、およびインデックスのフォト電流。信号レベルは、GPI の HR2B または HR2C エレクトロニクスパッケージで適切に動作するように設計されています。9710 が他の電子機器と共に使用される場合は、波形の基準を確立するために工場に相談してください

機械的仕様	
材料 エンコーダ本体 ディスクの目盛	アルミニウムガラスに真空蒸着クロムパターン
重量 検出ヘッド スケール	49 g ＋ケーブル@0.04g/mm、 $2.5x10^{-2}$ g/mm^3

性能	
応答周波数	50 kHz（すべてのチャネルにて）： 最高速度は、エレクトロニクス：インターポレータ HR2B および HR2C のデータシートを参照してください。
逓倍分割誤差	±30°代表値（ご使用の逓倍器に依存）
スケール精度 標準 特別仕様	± 8 μm/m ± 4 μm/m
ディスク精度 直径：＜３“ 直径：＞３“	 ±10 角度秒 ±5 角度秒

環境仕様	
操作温度 湿度 ショック 振動	-40°C～+85°C 相対湿度 98%（結露無き事） 50g, 11msec 2G, 0~2,000Hz

継続的な製品改善プログラムの一環として、すべての仕様は予告なく変更されることがあります。

テクノロジーリンク株式会社
TECHNOLOGYLINK,LTD.
E-mail: sales@technology-l.com
URL: http://www.technology-link.jp

GPI

デジタル出力と拡張解像度：

モデル 9710 は、フォトトランジスター出力をバッファーなしの正弦波として出力します。 デジタル出力信号または拡張分解能の場合、モデル HR2B および HR2C エレクトロニクスパッケージは、RS-422 差動ラインドライバーを介して、直交方形波、ゲートインデックス、および組み込みの「ウォッチドッグ」セルフテストデータを送信します。 出力方形波は、HR2B のディスクのラインカウントの 20 倍、または HR2C のラインカウントの 1、2、3、4、5、8、10、12、16、または 25 倍です。 詳細については、HR2B / HR2C データシートを参照してください。

DISCS

ガーレー社では、ディスクハブをカタログアイテムとして提供していませんが、お客様が用意したハブにディスクをマウントし、特定の用途向けに設計されたハブを提供できます。 マウンティングまたはハブを提供していない場合でも、ディスク/ハブアセンブリの適切な設計と 9710 リードヘッドのマウンティングについては、弊社に相談することを強くお勧めします。

すべての寸法は（**mm**）です。 その他のライン数またはサイズについては、工場にお問い合わせください。

O.D.	I.D.	厚み	#ライン数 *	スロート	取付間隔	P/N
80.264	39.116	1.651	**5000 R**	1.955	49.657	CX01323
99.060	53.340	3.175	**2048 R**	2.262	57.455	CX01225
121.920	73.660	3.200	**2048 R**	2.775	70.485	CX01305
134.620	88.900	3.200	**6000 R**	2.963	75.260	CX01325
138.430	88.900	5.969	**8192 R**	2.262	77.140	CX01331
138.430	93.980	5.969	**8192 R**	2.262	77.140	CX01347
177.800	121.920	5.969	**9000 R**	2.963	96.850	CX01339
228.600	152.400	5.969	**9000 R**	2.262	122.225	CX01300
228.600	152.400	5.969	**10800 R**	2.262	122.225	CX01290
406.400	336.550	5.969	**9000 R**	2.262	211.125	CX01297
412.780	355.600	5.969	**6000 S**	N/A	168.910	CX01157
584.200	514.350	5.969	**9000 S**	N/A	248.285	CX01270

*** R** ： 読み取りヘッドがディスク O.D.をまたぐことを意味します。 これは推奨される方法です。
S ：読み取りヘッドがディスク I.D.をまたぐことを意味します。 工場にご相談ください。

テクノロジーリンク株式会社
TECHNOLOGYLINK,LTD.
E-mail: sales@technology-l.com
URL: http://www.technology-link.jp

GPI

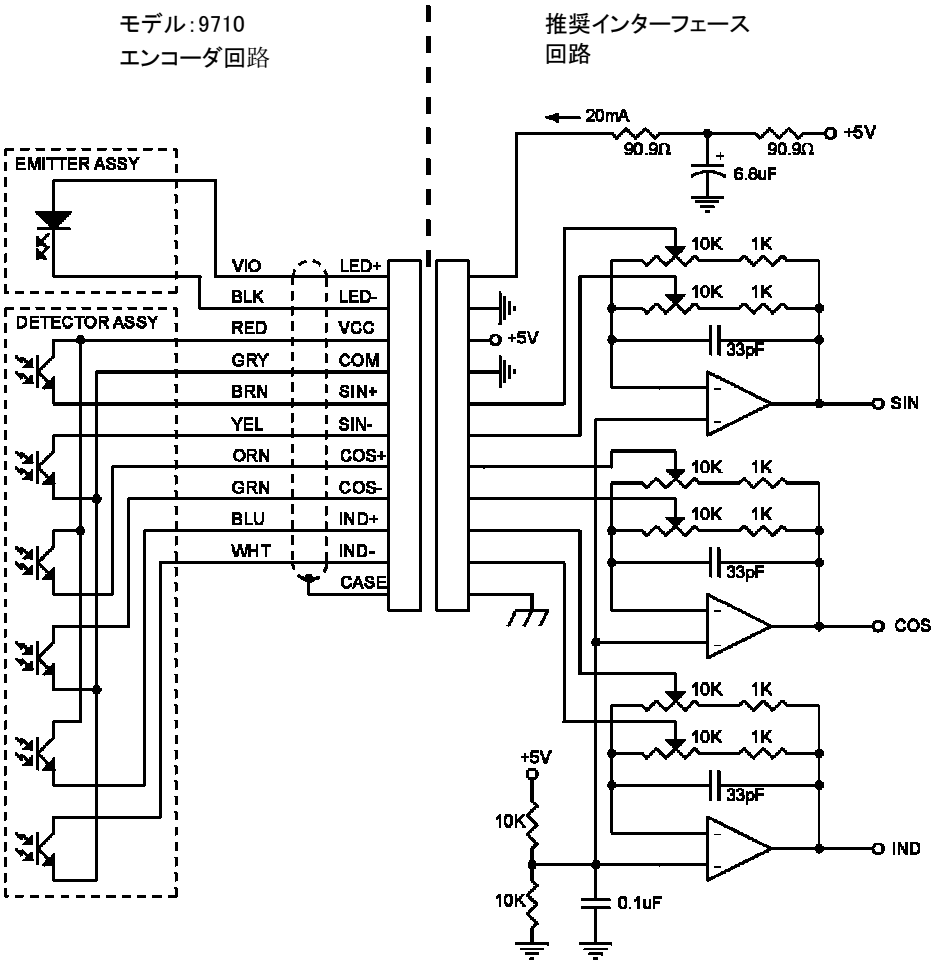

テクノロジーリンク株式会社
TECHNOLOGYLINK,LTD.
E-mail: sales@technology-l.com
URL: http://www.technology-link.jp

GPI

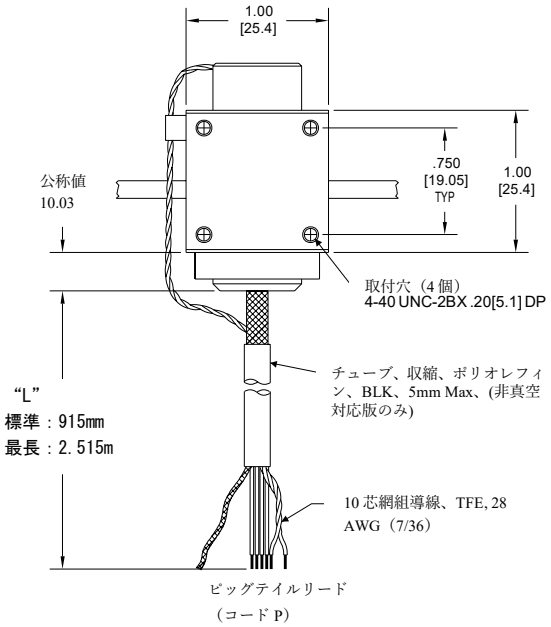

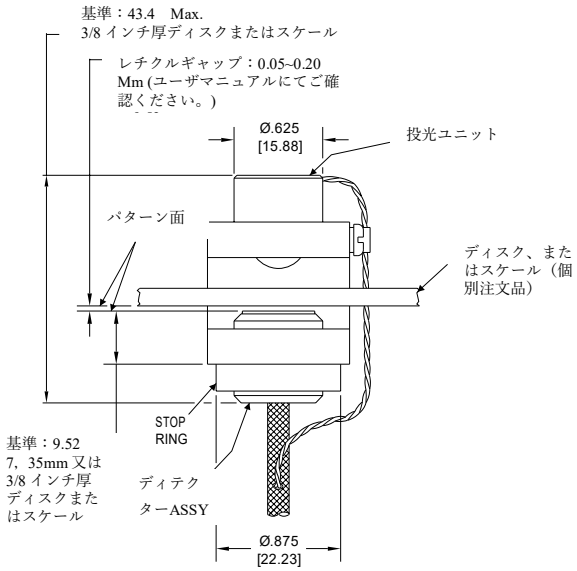

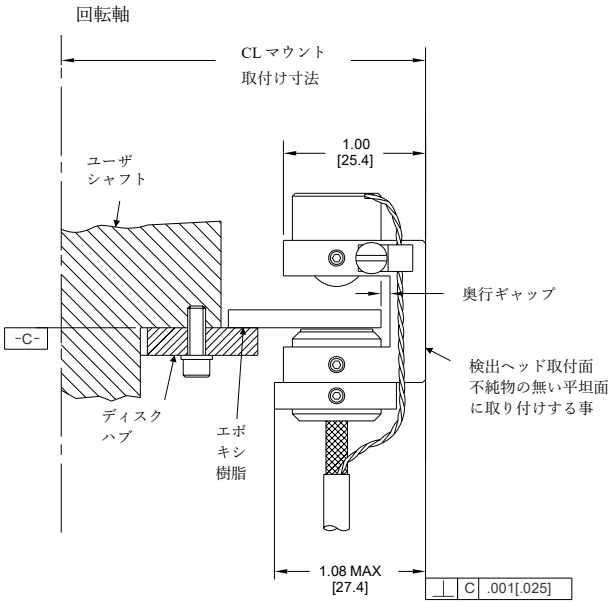

推奨取り付け寸法

テクノロジーリンク株式会社
TECHNOLOGYLINK,LTD.
E-mail: sales@technology-l.com
URL: http://www.technology-link.jp

GPI

	ENV	LINES	TYPE	IND	LENGTH	CONN	DIA	SF
9710								

ENV	**A** **M** S V	標準環境 標準真空仕様 旧タイプ：標準仕様 A への交換：オプションのご注文はお問い合わせ下さい。 旧タイプ：仕様 M 交換：工場へお問い合わせ下さい。
LINES	**#####**	ライン数/回 1 回転。合計 5 桁になるようにゼロ追加してください。
TYPE	**R** **S**	ロータリディスクが O.D.を超える場合 ロータリディスクが I.D.上に位置する場合（ご相談ください。）
INDEX	**M** **S**	メッシュアパーチャー：精密インクレメンタル（>10 ライン/mm） シングルアパーチャー：標準インクレメンタル（<245 ライン/インチ
LENGTH	**##** **36**	ケーブル長（4~99 インチ） 標準長
CONN	**P** **S**	ピッグテール（コネクターなし） DE-9P (インターポレータモデル： **HR2B** /r **HR2C** 使用)
DIA	**####**	ディスク外径（TYPE＝R の場合）、またはディスク I.D.（TYPE＝S の場合）。インチ単位の直径、0.01 インチ単位、小数点なし。例：0390＝3.90 インチ。合計 4 桁の場合は、先行ゼロを追加します。
SF	**#** **N**	注文時に発行され、お客様の特別な要件をカバーします。 特別な追加機能なし。

ディスクは別途仕様ご提示

オプションと付属品

HR2B	インクレメンタル逓倍器 (20X). モデル **HR2B/HR2C** ご参照ください。
HR2C	インクレメンタル逓倍器 (1, 2, 3, 4, 5, 8, 10, 12, 16, or 25X)。HR2B/HR2C データシートご参照。
M06	DE-9P 用対コネクター
ISC3N	PC インタフェースカード

特別な機能

特別な状況では、より高い周波数応答、より高い精度、より広い温度範囲、低減されたトルク、特別仕様ライン数、またはその他の補正特性が得られるエンコーダへ最適化できます。 また、ユーザ固有の要件に合わせてカスタムエンコーダを定期的に設計および製造しています。 これらは、量産、低コスト、性能が限られた商用アプリケーションから、高性能、高信頼性条件用のエンコーダまで多岐にわたります。 特別性能エンコーダのご要望を歓迎致します。

保証

ガーレイ・プレシジョンインスツルメンツ社は、出荷日から 1 年間、素材および製造上の欠陥に対する限定保証を提供します。

テクノロジーリンク株式会社
TECHNOLOGYLINK,LTD.
〒171-0022 東京都豊島区南池袋 3-18-35
OK ビル 2 階
Tel: 03-5924-6750　Fax:03-5924-6751
E-mail: sales@technology-l.com
URL: http://www.technology-link.jp

GPI